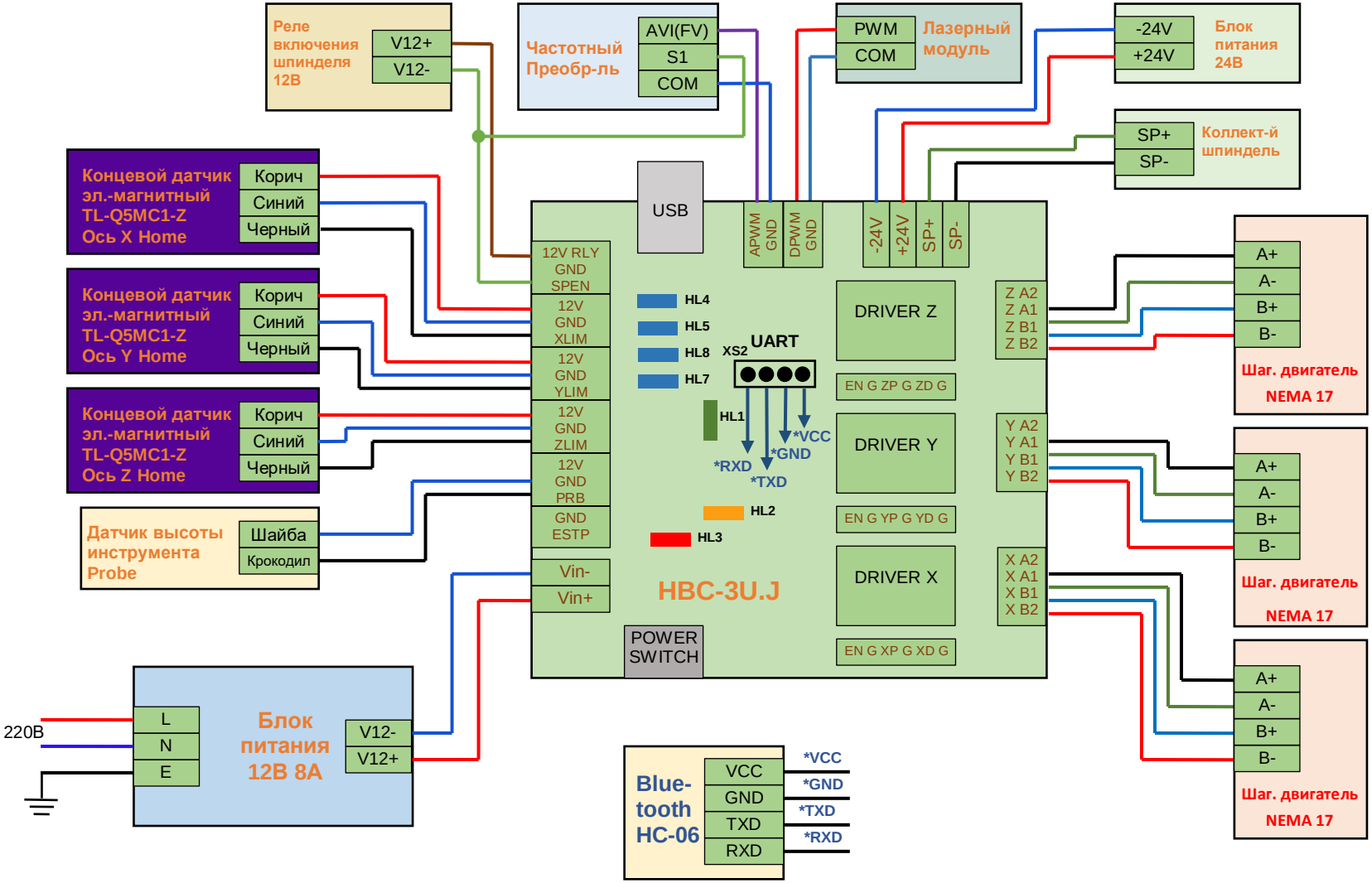# Схема подключения ЧПУ-контроллера HBC-3U.J к станку